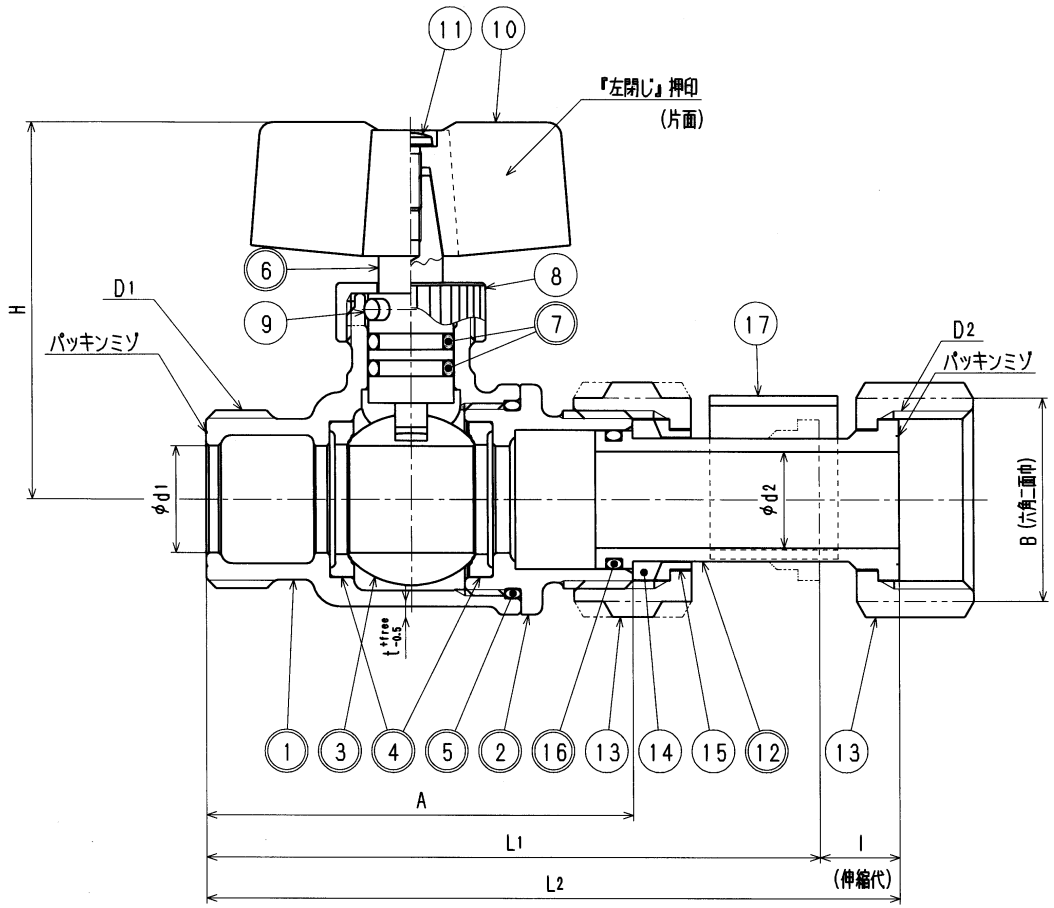

接水	品番	部品名	材質	規格番号	記号	摘要
○	1	胴	ビスマス青銅鋳物2種	JIS H 5120	CAC902	
○	2	ボール押え	ビスマス青銅鋳物2種	JIS H 5120	CAC902	
○	3	ボール	ビスマス青銅鋳物2種or3種	JIS H 5121	CAC902Cor903C	電着塗装
○	4	ボールシート	テフロン樹脂		PTFE	
○	5	Oリング	合成ゴム		NBR	
○	6	ステム	快削黄銅棒	JIS H 3250	C3604BD	Ni・Crメッキ
○	7	Oリング	合成ゴム		NBR	
	8	ステムナット	快削黄銅棒	JIS H 3250	C3604BD	
	9	ストッパーピン	ステンレス鋼線	JIS G 4309	SUS304-W	
	10	ハンドル	青銅鋳物6種	JIS H 5120	CAC406	
	11	止めネジ	ステンレス鋼線	JIS G 4309	SUS304-W	
○	12	伸縮ユニオン	ビスマス青銅鋳物2種	JIS H 5120	CAC902	
			ビスマス青銅鋳物2種or3種	JIS H 5121	CAC902Cor903C	
	13	袋ナット	青銅鋳物6種	JIS H 5120	CAC406	
	14	パッキン	合成ゴム		NBR	
	15	ガイドリーフ	ポリプロピレン		PP	
○	16	Oリング	合成ゴム		NBR	
	17	スペーサー	ポリエチレン		PE	

注：部品表「接水」欄の○印及び 部品引出し番号の◎印は、水道水との接水部をしめす。

寸法表 (mm)

呼び径	A	D1	D2	d1	d2	H	L1	L2	l	B	t
13	65	G3/4	W25.8山14	13	12	57.5	94	109	15	31	2.5
20	80	G1	W33.0山14	20	18	70.5	115	130	15	38	3.0
25	90	G1 1/4	W39.0山14	25	24	74.0	128	143	15	47	3.0

1) 図中の管用平行オネジは、JIS B0202 (管用平行ネジ) B級とする。
2) ハンドルの開閉方向は 右→開, 左→閉とする。

来歴	No	日付	理由	担当
	2			
	1			
該当規格				

コード		品番	BEB-LK
承認	検図	製図	設計	品名	ボール伸縮 蝶H付 左閉じ 金門
		桶川	桶川	尺度	Free mm
株式会社タブチ		日付	2016年 5月 6日 A3